WWW.SERVISCENTRUM.CZ
+420607607077
info@serviscentrum.cz

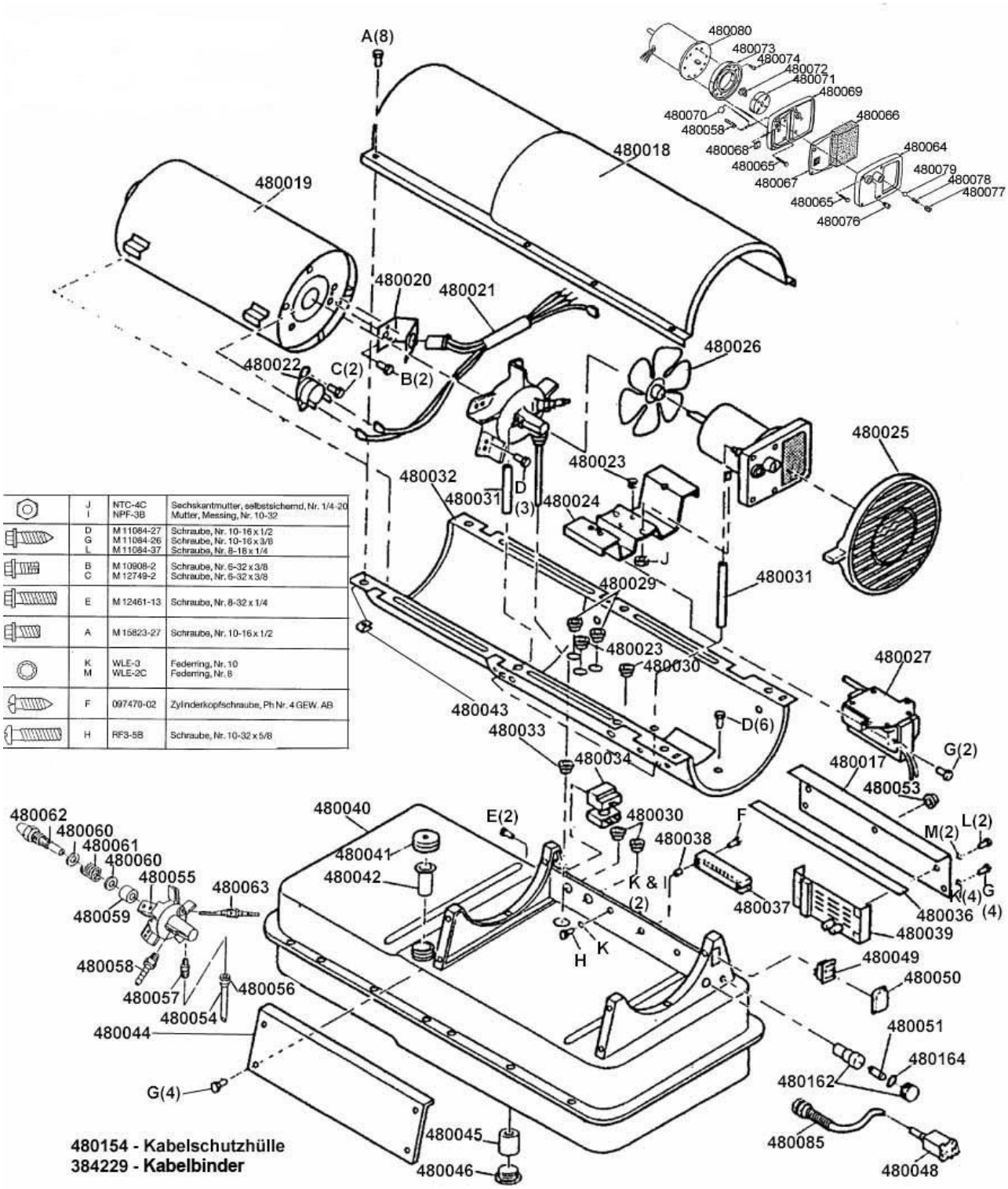

	J I	NTC-4C NPF-3B	Sechskantmutter, selbstsichernd, Nr. 1/4-20 Mutter, Messing, Nr. 10-32
	D G L	M 11084-27 M 11084-26 M 11084-37	Schraube, Nr. 10-16 x 1/2 Schraube, Nr. 10-16 x 3/8 Schraube, Nr. 8-16 x 1/4
	B C	M 10908-2 M 12749-2	Schraube, Nr. 6-32 x 3/8 Schraube, Nr. 6-32 x 3/8
	E	M 12461-13	Schraube, Nr. 8-32 x 1/4
	A	M 15823-27	Schraube, Nr. 10-16 x 1/2
	K M	WLE-3 WLE-2C	Federring, Nr. 10 Federring, Nr. 8
	F	097470-02	Zylinderkopfschraube, Ph Nr. 4 GEW. AB
	H	RF3-5B	Schraube, Nr. 10-32 x 5/8